Mikado SO SOLO

CONTARDI®

INSTALLING INSTRUCTIONS | Pag. 1/2 | DRAWN BY | N.O.

ALL OPERATIONS MUST BE CARRIED OUT BY QUALIFIED PERSON

① Fix the bracket on the ceiling (use appropriate anchors depending on the type of ceiling).

Fissare la staffa a soffitto (utilizzare tasselli appropriati in base al tipo di soffitto).

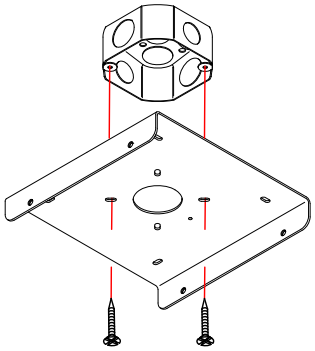

USA

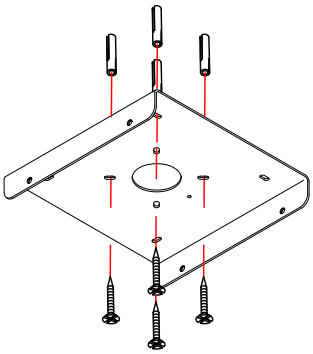

CE

② Connect the wires cables following the driver instruction attached.

Connect the wires cables following the driver instruction attached.

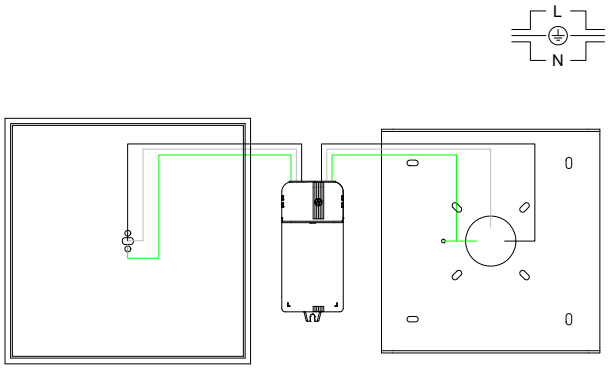

USA

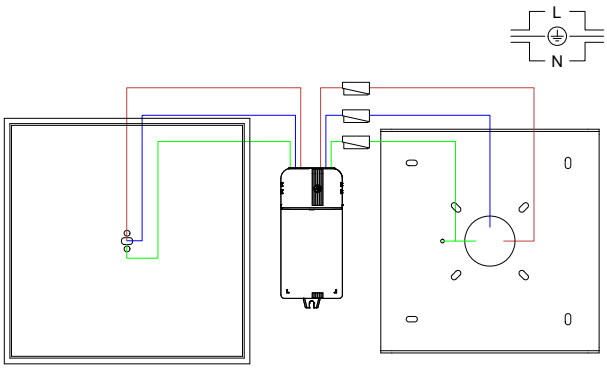

CE

Mikado SO SOLO

CONTARDI®

INSTALLING INSTRUCTIONS | Pag. 2/2 | DRAWN BY | N.O.

ALL OPERATIONS MUST BE CARRIED OUT BY QUALIFIED PERSON

③ Telescopic beam.
The height of the lamp could be chosen between 1500mm and 1200mm.
ATTENTION
Once the height is chosen and fixed by the ring,
the adjustment is to be considered final.

Tubo telescopico.
L'altezza della lampada può essere fissata tra 1500mm e 1200mm.
ATTENZIONE
Una volta scelta l'altezza e fissata tramite la ghiera,
la regolazione è da considerarsi definitiva.

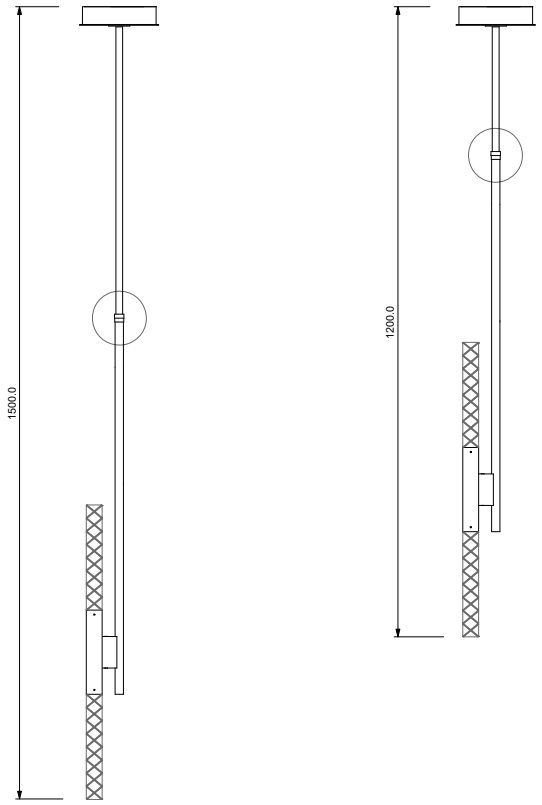

④ Fix the lamp to the bracket with the screws provided.

Fissare la lampada alla staffa tramite le viti fornite in dotazione.

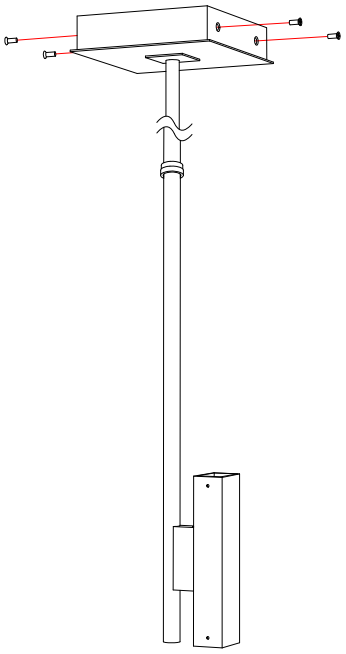

MIKADO - DIFFUSERS

CONTARDI®

GLASS DIFFUSERS INSTALLING INSTRUCTIONS - ITRUZIONI DI MONTAGGIO DIFFUSORI VETRO

DRAWN BY N.O.

ALL OPERATIONS MUST BE CARRIED OUT BY QUALIFIED PERSON

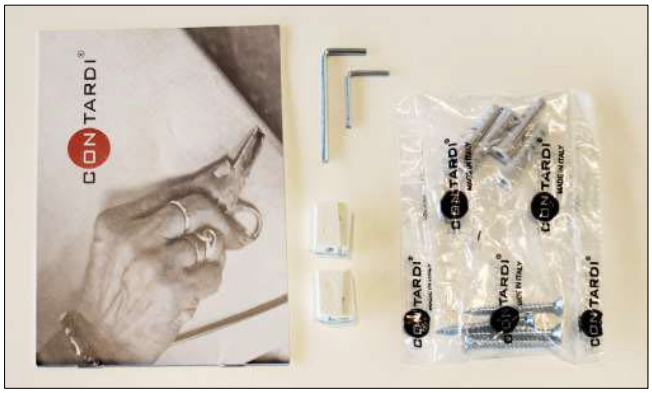

1. KIT

2. Insert the glass diffuser into the proper space, applying a little pressure in the sides.
Inserire li diffusore di vetro nel suo scompartimento, applicando una leggera pressione sui lati.

3. Screw the grain on the left side with the provided Allen Key.
Stringere il grano sul lato sinistro con la chiave fornita.

4. Screw the grain on the right side.
Stringere il grano sul lato destro.

5. Screw the grain on the back.
Stringere il grano sul lato posteriore.

6. Check that the glass diffuser is well fastened, then repeat the five steps for all the glasses.
Verificare che il vetro sia fissato bene, dopodichè ripetere i cinque passaggi per tutti i vetri.

USE A SOFT DAMP CLOTH TO CLEAN ALL LAMP PARTS

MINIJOLLY 20 - 1...10 V & PUSH

CONTARDI®

DRIVER - TRASFORMATORE

DRAWN BY N.O.

Direct current dimmable electronic drivers with DIP-SWITCH
Alimentatori elettronici regolabili in corrente continua con DIP-SWITCH

TCI LED Made in Italy

0/1...10 V | PUSH | constant CURRENT | constant VOLTAGE

IS 15885 (Part 2 / Sec 13) (5) R - 41049751 | UL-CLASS2 (2) CSA-LVLE | EN 05 | KEMA EUR | (4) SAA-141683-EA

RIPPLE FREE | 2kV DIFF. 4kV COMM. | ACTIVE PFC | DIP-SWITCH | COOKER HOOD | SAFETY PROTECTIONS

EL | SELV 60V

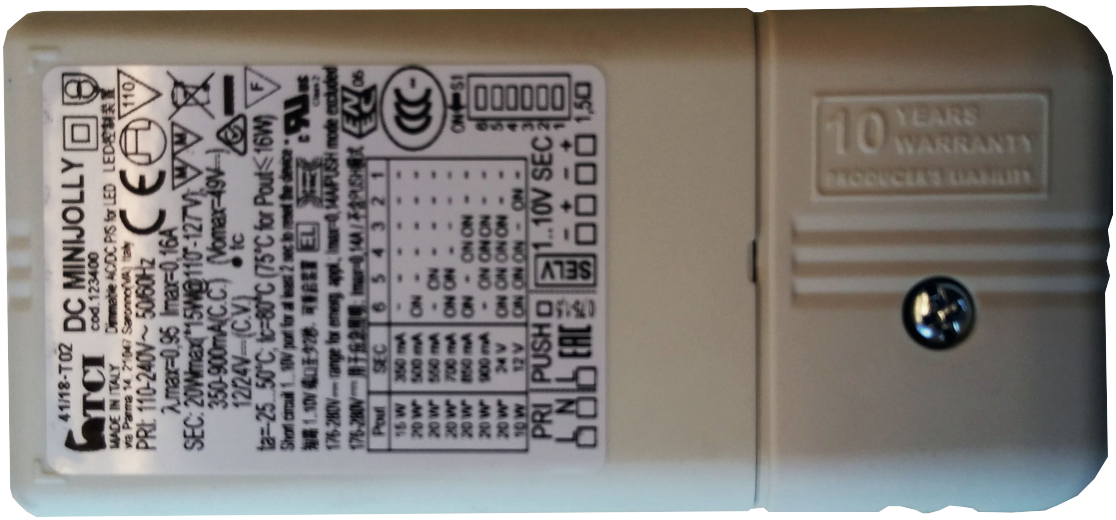

IP 20 | SCREW FIXING | Ø55 2,17"

Weight - Peso gr. 108 / 3,8 oz.
Pcs - Pezzi 50

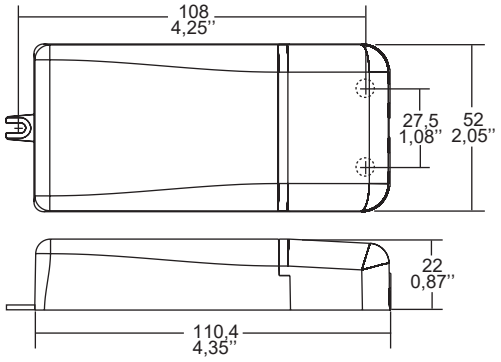

Wiring diagram - Schema di collegamento

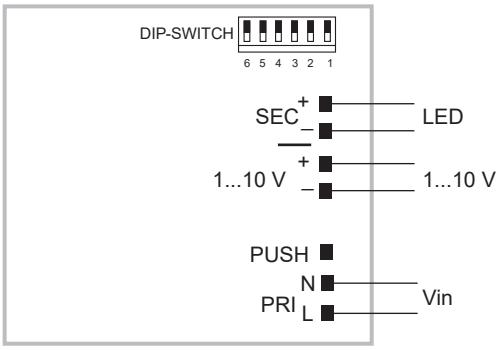

1...10 V diagram - Collegamento 1...10 V